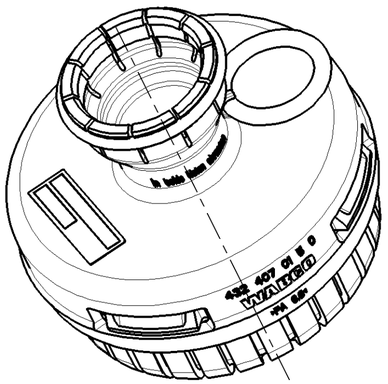

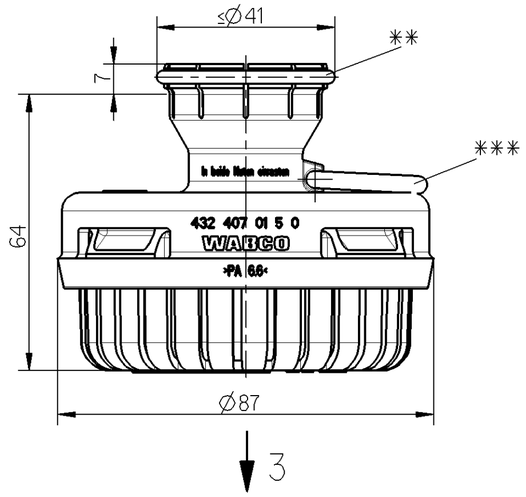

INSTALLATION POSITION
EINBAULAGE
POSITION D'INSTALLATION
POSIZIONE DI MONTAGGIO

SEE PRODUCT SPECIFICATION
SIEHE PRODUKTSPEZIFIKATION
VOIR SPECIFICA DU PRODUIT
VEDERE SPECIFICA DI PRODOTTO

* CONDITIONS OF APPLICATION
EINSATZBEDINGUNGEN
CONDITIONS D'APPLICATION
CONDIZONI DI APPLICAZIONE

SEE PRODUCT SPECIFICATION
SIEHE PRODUKTSPEZIFIKATION
VOIR SPECIFICATION DU PRODUIT
VEDERE SPECIFICA DI PRODOTTO

NOISE EMISSION
GERAEUSCHEMISSION
EMISSION DE BRUIT
EMISSIONE DI RUMORE

<70 db(A),(7.0 m)*) bei 13 bar
<72 db(A),(7.0 m)*) bei 18.5 bar

MAX. WORKING PRESSURE OF DEVICE TO BE EXHAUSED
MAX. BETRIEBSDRUCK DES ZU ENTLUEFTENDEN GERAETES pe=18.5bar
PRESSIONE D UTILISATION MAX. DE L APPAREIL A ECHAPPER
PRESSIONE MAX. DI LAVORO DEL COMPONENTE DA SCARICARE

THERMAL RANGE OF APPLICATION :
THERMISCHER ANWENDUNGSBEREICH: -40 °C...+80 °C
GAMME D'APPLICATION THERMIQUE:
CAMPO TERMICO D'APPLICAZIONE :

© CUSTOMER'S NAME PLATE
KUNDEN-TYPENSCHILD
PLAQUE DE FIRME DU CLIENT
TARGHETTA DEL CLIENTE

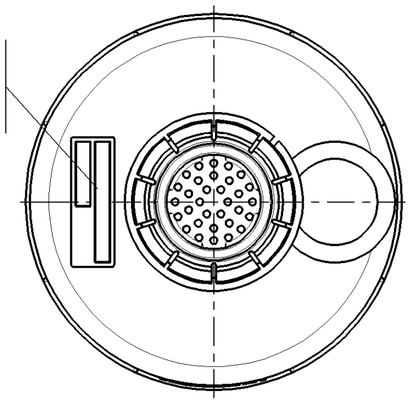

** REMOVE WHEN DISASSEMBLING
BEI DEMONTAGE ENTFERNEN
ENLEVER AU DEMONTAGE
RIMUOVI IN FASE DI SMONTAGGIO

MEDIUM
MEDIUM
FLUIDE
FLUIDO

AIR
LUFT
AIR
ARIA

3 EXHAUST
ENTLUEFTUNG
ECHAPPEMENT
SCARICO

2:1

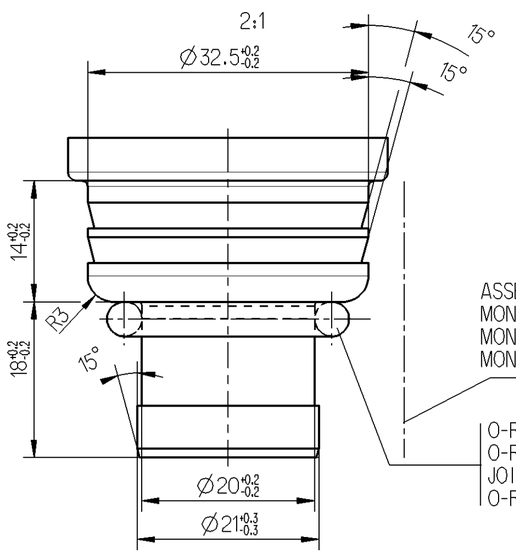

ASSEMBLY
MONTAGE
MONTAGE
MONTAGGIO

ENGAGE IN BOTH GROOVES
IN BEIDE NUTEN EINRASTEN
ENCLIQUETER DANS LES DEUX GORGES
INGAGGIARE IN ENTRAMBE LE SCANALATURE

O-RING
O-RING
JOINT TORIQUE
O-RING

*** SUPPLIED
MITGELIEFERT
LIVRAISON
CONSEGNA

DCN-No.	Rev.	Date
114500	1xD	07-09-17
059649	1xC	97-11-27
060514	1xB	97-03-12

State of Revision

General Specification: JED-334-0
Further Technical Data:
Doc. Code: Sheet: To
General Tolerances JED-261

Class 1)		Range of Nominal Dimensions (± mm) ≤ 50	> 50 ≤ 180	> 180 ≤ 400	> 400	∢
Fine		0.5	1.0	1.5	2.0	±3°
Medium	X	1.0	2.0	3.0	4.0	
Coarse		2.0	3.5	5.0	6.5	

Tapped Holes acc.
1) Tolerance Class Applied Crossmarked

Copyright WABCO®

Date	Signature
Drawn 96-11-18	MEINKING
Checked 96-11-18	FABIAN
Expert Fabian	

WABCO

SILENCER
GERAEUSCHDAEMPFER
SILENCIEUX
SILENZIATORE

Mass	Scale	Material No.	WABCO Id. No.: 4324070150		
0.096 KG	1:1 2:1	432 407 015 0	Doc.Code 005	Language en/de fr/it	Sheet 1/1
Size A 2	TRI 530		Function Code	CAD System Pro/E	Prod.Type 0 0 X

Replacement for

100mm

Toute Communication ou reproduction de ce document, toute exploitation ou communication de son contenu sont interdites, sauf autorisation expresse. Tous droits de propriété industrielle réservés, notamment en matière de brevets et de modèles.

Weitergabe sowie nicht autorisierte Verwendung dieser Unterlage, Verwertung und Mitteilung ihres Inhalts sind nicht gestattet, soweit zivilrechtlich zugesichert. Zuwiderhandlungen stehen einer öffentlichen Nutzung oder Verpflichten zu Schadensersatz. Alle Rechte für den Fall der Patenterteilung oder Gebrauchsmustereintragung vorbehalten.

Non è permesso consegnare a terzi o riprodurre questo documento, né utilizzarne il contenuto o renderlo comunque noto a terzi senza autorizzazione esplicita. Ogni infrazione costituirà un evidente abuso e comporterà il risarcimento dei danni subiti. E'fatto riserva di tutti i diritti derivanti da brevetti o modelli.

Copying of this document and giving it to others and the use or communication of the contents thereof, are forbidden without express authority. Offenders are liable to the payment of damages. All rights are reserved in the event of the grant of patent or registration of a utility model or design. This document is the subject of copyright.