SURFACE PROTECTION
OBERFLAECHENSCHUTZ
PROTECTION DE SURFACE
PROTEZIONE SUPERFICI

I : JED-649-0
II : JED-256-0
III : JED-471-0

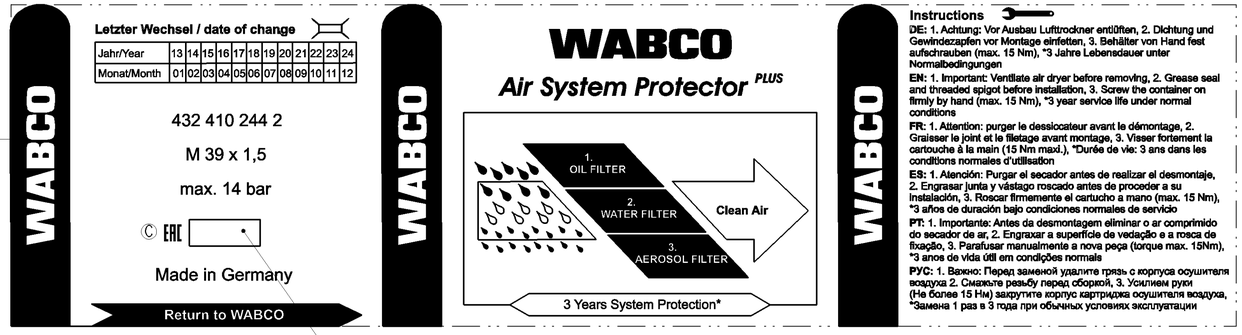

DATE OF MANUFACTURE YEAR MONTH
HERSTELLDATUM JAGER MONAT
DATE DE FABRICATION ANNEE NOIS
DATA DI FABBRICAZIONE ANNO MESE
Ⓒ

LABELLING 400 x 105mm
BESCHRIFTUNG
ETIQUETAGE
ETICHETTATURA

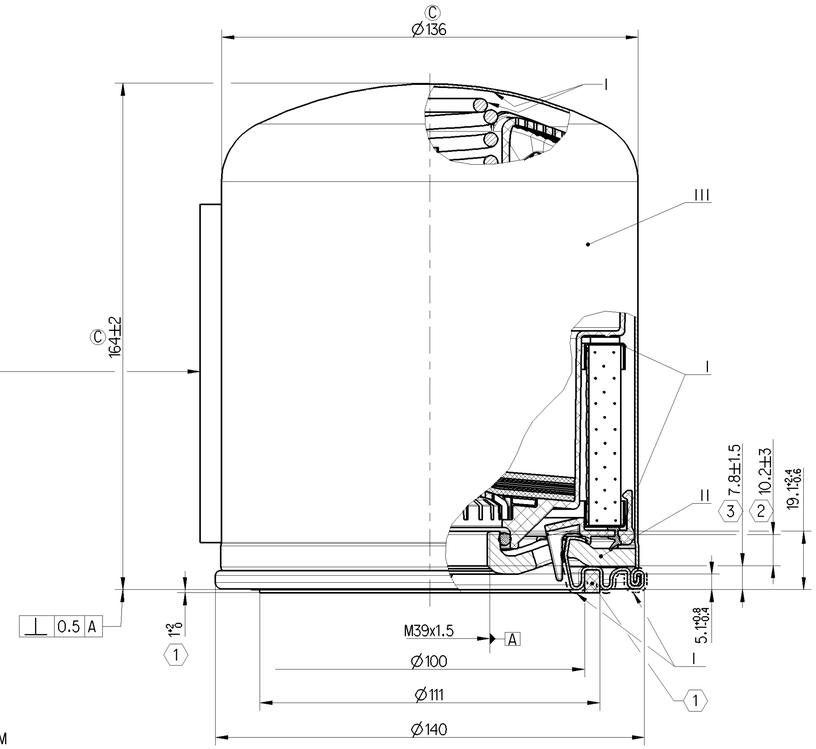

THERMAL RANGE OF APPLICATION:
THERMISCHER ANWENDUNGSBEREICH: -40°C ... +80°C
GAMME D'APPLICATION THERMIQUE:
CAMPO DI APPLICAZIONE TERMICA:

WORKING PRESSURE:
BETRIEBSDRUCK: P_e max. = 13 bar
PRESSION DE SERVICE:
PRESSIONE D' ESERCIZIO:

SEALING RING (OUTSIDE):
(1) DICHTRING (AUSSEN): NBR 70±5 SHORE A
JOINT D'ETANCHEITE (EXTERIEUR):
ANELLO DI TENUTA (ESTERNO):

O-RING:
O-RING : NBR 65±5 SHORE A
JOINT TORQUE
O-RING:

PERMISSIBLE LEAKAGE: MAX. 6 cm^3/min AT 10 bar TEST PRESSURE
ZULAESSIGE LECKAGE: MAX. 6 cm^3/min BEI 10 bar PRUEFDRUCK
FUITE AMISE: MAX. 6 cm^3/MIN A 10 bar PRESSION D'ESSAI
FUGA AMNESSA: MAX. 6 cm^3/MIN AL 10 bar PRESSIONE DI PROVA

TEXT: BLUE
TEXT: PANTONE 293 BLAU
TEXTE: BLEU
TESTO: BLU

BACKGROUD COLOR: PEARL GOLD
UNTERGRUND: RAL 1036 PERLGOLD
COULEUR DU FOND: OR NACRE
COLORE DEL FONDO: ORO PERLATO

(1) DIMENSION APPLY IF THE SEAL IS IN CONTACT WITH THE GROOVE BOTTOM
MASSE GELTEN BEI ANLIEGENDER DICHTUNG AM NUTGRUND

(2) MEASURED FROM TOP TO BOTTOM FULL THREAD TURN BY CONTOUR GRAPH
GEMESSEN VOM OBEREN BIS UNTEREN VOLLEN GEWINDEGANG MIT KONTURGRAPH

(3) MEASURED FROM BOTTOM FULL THREAD TURN TO FIRST RING RADIUS BY CONTOUR GRAPH
GEMESSEN VOM UNTEREN VOLLEN GEWINDEGANG BIS ERSTEN RINGRADIUS MIT KONTURGRAPH

USAGE:
This Outline Drawing was created by copying selected items from the Sectional Drawing
2013-07-15

General Specification: JED-334-1 , Size ISO 14405 LP						
Further Technical Data: Product Specification						
Doc. Code: 035				Sheet: 1 To 3		
General Tolerances JED-261						
Class 1)	Range of Nominal Dimensions (± mm) ≤ 50	> 50 ≤ 180	> 180 ≤ 400	> 400	∢	
Fine	X 0.5	1.0	1.5	2.0	±3°	
Medium	1.0	2.0	3.0	4.0		
Coarse	2.0	3.5	5.0	6.5		
Tapped Holes acc.						
1) Tolerance Class Applied Crossmarked						

Copyright WABCO®

Date	Signature
Drawn 2016-06-03	Marek
Checked 2016-06-06	Pendzich
Expert Friedrich	

WABCO
DESICCANT CARTRIDGE ASP PLUS
TROCKENMITTELBEHAELTER
CARTOUCHE DU DESSICCATEUR
CARTUCCIA PER ESSICCATIVO

Mass	Scale	Material No.			Date of first issue: 2013-07-15		
2.3 KG	1:1	432 410 244 2			Doc.Code 005	Language ML	Sheet 1/1
Size A 1	CAD System CREO	ECN-No. 171238	Revision 4 x C	Techn. Resp. 5059	Replacement for		

100mm

Tutte Comunicazioni o riproduzione di questo documento, nonché sfruttamento e comunicazione di suo contenuto sono interdetti, salvo autorizzazione scritta. Tutti i diritti di proprietà industriale riservati, ottenimento di brevetti o di modelli.
Weitergabe sowie Vervielfältigung dieser Unterlage, Verwertung und Mitteilung ihres Inhalts nicht gestattet, soweit nicht ausdrücklich zugestanden. Zuwiderhandlungen verpflichten zu Schadenersatz. Alle Rechte für den Fall der Patent- oder Gebrauchsmustereintragung vorbehalten.
Non è permesso consegnare a terzi o riprodurre questo documento, né utilizzare il contenuto o renderlo comunque noto a terzi senza autorizzazione scritta. Ogni violazione obbliga al risarcimento dei danni. Tutti i diritti di proprietà industriale riservati, ottenimento di brevetti o modelli.
E'vetado reservas a terceiros ou copiar este documento, assim como utilizar o seu conteúdo ou torná-lo público sem autorização por escrito. Todos os direitos de propriedade industrial são reservados para o caso de registo de patente ou de modelo de utilidade.
Copying of this document and giving it to others and the use or communication of the contents thereof, are forbidden without express authority. Offenders are liable to the payment of damages. All rights are reserved in the event of the grant of patent or registration of a utility model or design. This document is the subject of copyright.