	MATERIAL	SURFACE PROTECTION
I	ALU. ALLOY	CHROMATED
II	STEEL	Zn PASSIVATION
III	STEEL	VARNISH
IV	PLASTIC	NO TREATMENT
V	STEEL	PAINTED
VI	STEEL	COATING
VII	STEEL	Zn-Ni PASSIVATION
VIII	BRASS	NO TREATMENT
IX	ALUMINIUM	CHROMATED

(A)

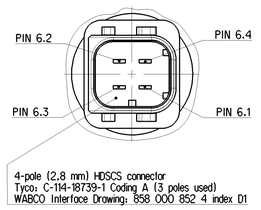

SOLENOID
2:1

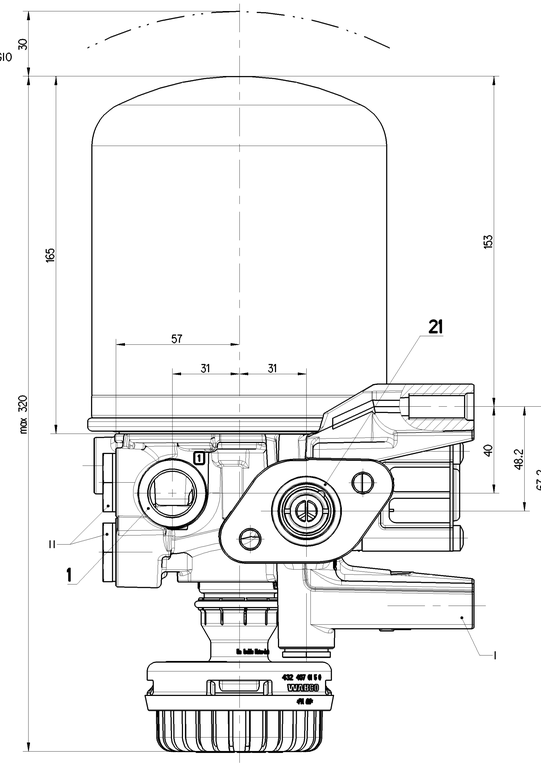

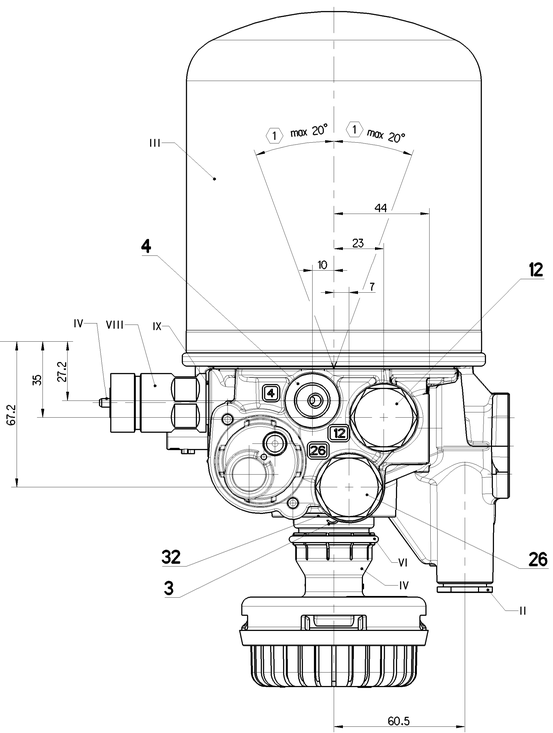

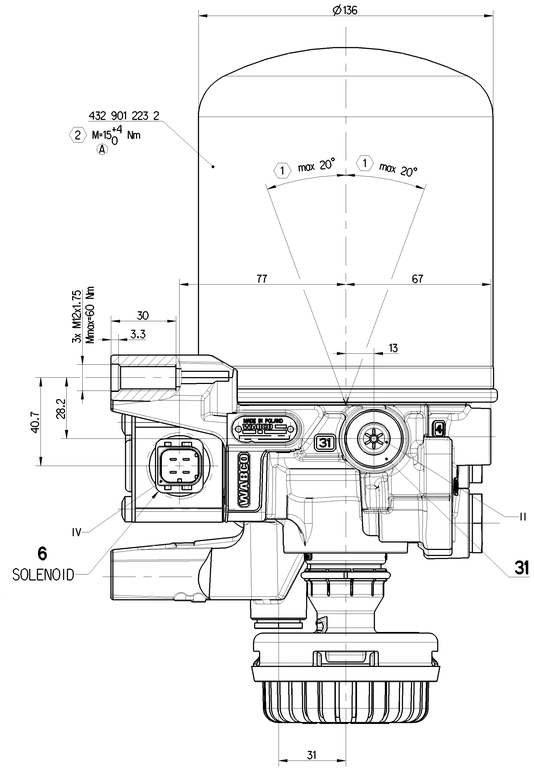

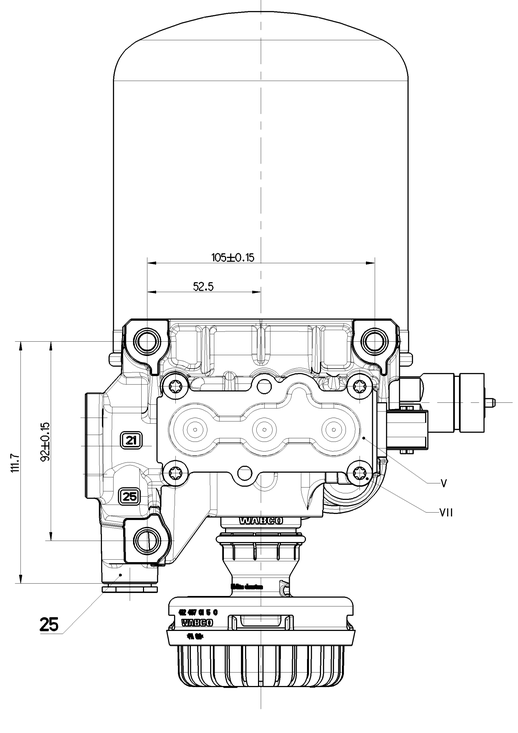

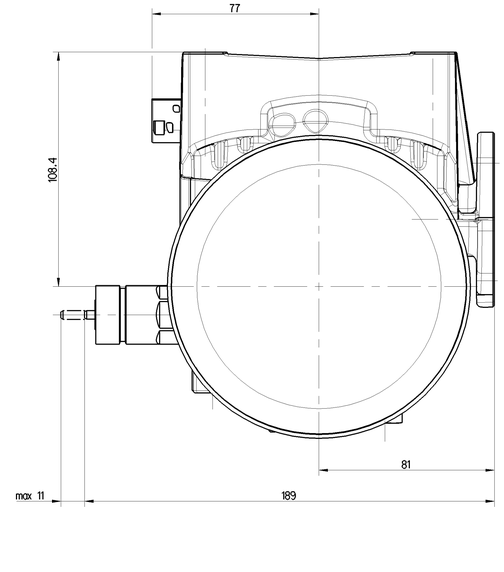

TECHNICAL DATA, TECHNISCHE DATEN, CARASTERISTIQUES TECHNIQUES, CARATTERISTICHE TECNICHE

THERMAL RANGE OF CONTINUOUS APPLICATION:
THERMISCHER DAUERANWENDUNGSBERREICH:
PLAGE DE TEMPERATURE EN UTILISATION CONTINUE:
COMPO DI APPICAZIONE CONTINUA:
-40°C...+65°C
MAX 10% OF VEHICLE RUN-TIME UP TO +80°C
(REDUCED DRYING PERFORMANCE)

RESISTANCE TO HEAT:
WAERMEBESTAENDIGKEIT:
RESISTANCE A LA CHALEUR:
RESISTANZA AL CALORE:
SHORT TERM +110°C/1 HOUR
(WITHOUT PRESSURE AND VOLTAGE)

MEDIUM: COMPRESSED AIR
MEDIUM: DRUCKLUFT
FLUIDE: AIR COMPRIME
FLUIDO: ARIA COMPRESSA

ELECTRICALLY CONTROLLED AIRDRYER WORKING PRESSURE:
EL.GESTEUER LUFTTROCKNER BETRIEBSDRUCK:
DESSICCATEUR ELECTRIQUEMENT COMMANDE D'AIR PRESSION DE SERVICE:
ESSICCATORE ELETRICAMENTE CONTROLLATO DELL'ARIA PRESSIONE D' ESERCIZIO:
Pe MINIMUM= 7.5 bar
Pe MAXIMUM= 10.0 bar

(1) INSTALLATION POSITION AS DRAWN
EINBAULAGE WIE GEZEICHNET
POSITION D' INSTALLATION SUIVANT DESSIN
POSIZIONE DI MONTAGGIO COME DISEGNATO

TORQUE FOR CONNECTIONS:
ANZUGSMOMENT FUER EINSCHRAUBSTUTZEN:
COUPLE DE SERRAGE DES RACCORDS:
COPPIA DI SERRAGGIO DE RACCORDI:
M16x1.5= 34 Nm MAXIMUM
M22x1.5= 53 Nm MAXIMUM

OPENING PRESSURE OF SAFETY VALVE:
OEFENUNGSDRUCK DES SICHERHEITSVENTILES:
PRESSION D'OUVERTURE DU SOUPAPE DE SECURITE:
PRESSIONE D'APERTURA DELLA VALVOLA DI SICUREZZA:
$12.0^{+1.2}_{0}$ bar

CUT OUT PRESSURE:
ABSCHALTDRUCK:
PRESSION D'OUVERTURE:
PRESSIONE D'APERTURA:
MAX. 9.8-10.0 bar

CUT IN PRESSURE:
EINSCHALTDRUCK:
PRESSION D'ENCLENCHEMENT:
PRESSIONE DI INNESTO:
MIN. 7.8 bar

(A) (2) FOR DETAILED CARTRIDGE ASSEMBLY 432 426 011 0
PROCEDURE SEE PRODUCT SPECIFICATION: doc. code 035 (chapter 3.6)

GOVERNOR

(6.2) SOLENOID
VENTILMAGNET
SOLENOID
AIMANT

WORKING VOLTAGE:
BETRIEBSSPANNUNG:
VOLTAGE D'UTILISATION:
VOLTAGGIO DI ESERCIZIO:
$24.0^{+8.0}_{-6.0}$ V DC

NOMINAL CURRENT:
NENNSTROM:
COURANT NOMINAL:
CORRENTE NOMINALE:
0.49 A

SERVICE CONDITION:
BETRIBSART:
CONDITION DU SERVICE:
CONDIZONE DI SERVIZIO:
100% ED

NOMINAL DIAMETER SUPPLY / EXHAUST
NENNWEITE BELUEFTUNG / ENTLUEFTUNG
DIAMETRE NOMINAL ALIMENTATION / ECHAPPMENT
DIAMETRO NOMINALE ALIMENTAZIONE / SCARICO
Ø1.25/1.70 mm

REGENERATION

(6.1) SOLENOID
VENTILMAGNET
SOLENOID
AIMANT

WORKING VOLTAGE:
BETRIEBSSPANNUNG:
VOLTAGE D'UTILISATION:
VOLTAGGIO DI ESERCIZIO:
$24.0^{+8.0}_{-6.0}$ V DC

NOMINAL CURRENT:
NENNSTROM:
COURANT NOMINAL:
CORRENTE NOMINALE:
0.49 A

SERVICE CONDITION:
BETRIBSART:
CONDITION DU SERVICE:
CONDIZONE DI SERVIZIO:
50% ED

NOMINAL DIAMETER SUPPLY / EXHAUST
NENNWEITE BELUEFTUNG / ENTLUEFTUNG
DIAMETRE NOMINAL ALIMENTATION / ECHAPPMENT
DIAMETRO NOMINALE ALIMENTAZIONE / SCARICO
Ø1.25/-mm

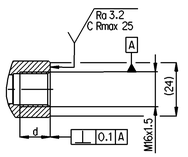

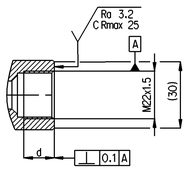

PORT ANSCHLUSS ORIFICE ORIFIZIO	FUNCTION FUNCTION FONCTION FUNZIONE	THREAD GEWINDE FILETAGE FILETTAURA
1	FROM THE COMPRESSOR VOM KOMPRESSOR PROVENANT DU COMPRESSEUR PROVENIENTE DEL COMPRESSORE	M22x1.5 d=14
12	AUXILIARY FILL - CLOSED HILFSFUELLUNG - VERSCHLOSSEN L'AUXILIAIRE REMPLIT - FERME L'AUSILIARE RIEMPE - CHIUSO	M22x1.5 d=14
21	TO THE RESERVOIRS ZU DEN LUFTBEHAELTERN AUX RESERVOIR AL SERBATOII PER	M22x1.5 d=15
25	AIR OUTLET TO AIR SUSPENSION - CLOSED ENERGIENDFLUSS LUFTFEDERUNG - VERSCHLOSSEN SORTIA D'ENERGIE SUSPENCION PNEUMATIC - FERME USPITA VERSO SOSPENCIONE D'ARIA - CHIUSO	M16x1.5 d=14
26	TIRE INFLATING CONNECTION - CLOSED REIFENFUELLANSCHLUSS - VERSCHLOSSEN RACCORD POUR GONFL. DES PNEUS - FERME RACCORDO PER GONF. PNEUS. - CHIUSO	M22x1.5 d=14
3	EXHAUST FOR COMPRESSED AIR ENTLUEFTUNG FUER DRUCKLUFT ACHAPPEMENT POUR AIR COMPRIME SCARICO PER ARIA COMPRESSA	SILENCER 432 407 015 0
31	EXHAUST OF THE SAFETY VALVE ENTLUEFTUNG DES SICHERHEITSVENTILES ACHAPPEMENT DE LA SOUPAPE DE SECURITE SCARICO DELLA VALVOLA DI SICUREZZA	-
32	EXHAUST FOR COMPRESSED AIR ENTLUEFTUNG FUER DRUCKLUFT ACHAPPEMENT POUR AIR COMPRIME SCARICO PER ARIA COMPRESSA	-
4	TO THE COMPRESSOR ZUM KOMPRESSOR AU COMPRESSEUR AL COMPRESSORE	M16x1.5 d=14
6	ELECTRICAL CONTROL ELEKTRISCHER STEUERANSCHLUSS COMMANDE ELECTRIQUE COMMANDO ELETTRICO	-

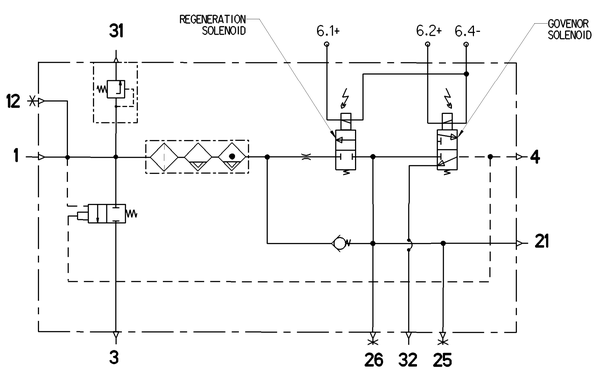

General Specification: JED-334-1 , Size ISO 14405 LP								Copyright WABCO®		WABCO
Further Technical Data: Product Specification								Date	Signature	ELECTRICALLY CONTROLLED AIR DRYER
Doc. Code: 035			Sheet: 1		To	4		Drawn 2021-03-10	Cwikiatski	EL.GESTEUER LUFTTROCKNER
General Tolerances JED-261								Checked 2021-03-16	Zowiszo	DESSICCATEUR EILECTRIQUEMENT COMMANDE D'AIR
	Range of Nominal Dimensions (ø mm)							Expert Sobczak		ESSICCATORE ELETRICAMENTE CONTROLLATO DELL'ARIA
Class 1)	≥ 50	> 50 ≥ 180	> 180 ≥ 400	> 400				Mass 4.61 kg	Scale 1:1 (2:1)	Material No. 432 426 011 0
Fine	0.5	1.0	1.5	2.0				Size A 0	Cad system CREO	Date of first issue 2016-03-23
Medium X	1.0	2.0	3.0	4.0	±3°			Doc.Code 005	Language ML	Sheet 1/1
Coarse	2.0	3.5	5.0	6.5				Revision 3 x A	Techn. Resp. 5056	Replacement for
Tapped Holes acc. JED-152								CD No. 504583		
1) Tolerance Class Applied Crossmarked										

Tale informazione costituisce la proprietà di WABCO. Tale informazione non può essere divulgata, riprodotta o utilizzata a scopi diversi da quelli per i quali è stata fornita, salvo autorizzazione scritta. Gli impegnativi e delle leggi vigenti ed esclude ogni responsabilità per eventuali danni o conseguenze di qualsiasi genere derivanti da tale utilizzo. Si ricordano a tale riguardo le sanzioni previste dalla legge in caso di violazione dei diritti di proprietà intellettuale.
This information is the property of WABCO. This information may not be disclosed, reproduced or used for purposes other than those for which it was supplied, except with written permission. It is subject to the relevant copyright laws and excludes liability for any such unauthorised use. In addition, all rights of ownership, including but not limited to patent rights and copyrights, are reserved.
Questa informazione costituisce la proprietà di WABCO. Questa informazione non può essere divulgata, riprodotta o utilizzata per scopi diversi da quelli per i quali è stata fornita, salvo autorizzazione scritta. Si applicano le relative leggi sulla proprietà intellettuale. Si esclude ogni responsabilità per eventuali danni o conseguenze di qualsiasi genere derivanti da tale utilizzo. Si ricordano a tale riguardo le sanzioni previste dalla legge in caso di violazione dei diritti di proprietà intellettuale.
Questa información es propiedad de WABCO. Esta información no puede ser divulgada, reproducida o utilizada para fines distintos de los para los que se ha suministrado, salvo autorización por escrito. Se aplican las leyes de derechos de propiedad intelectual. Se excluye toda responsabilidad por cualquier daño o consecuencia de cualquier tipo que pudiera producirse como consecuencia de dicho uso. Se recuerdan a este respecto las sanciones previstas por la ley en caso de infracción de los derechos de propiedad intelectual.
Esta informação é propriedade da WABCO. Esta informação não pode ser divulgada, reproduzida ou utilizada para fins diferentes daqueles para os quais foi fornecida, salvo autorização por escrito. Aplicam-se as leis relativas aos direitos de propriedade intelectual. Fica excluída qualquer responsabilidade por eventuais danos ou consequências de qualquer natureza decorrentes de tal utilização. Recordam-se a este respeito as sanções previstas pela lei em caso de violação dos direitos de propriedade intelectual.
Deze informatie is eigendom van WABCO. Deze informatie mag niet openbaar gemaakt, gereproduceerd of gebruikt worden voor andere doeleinden dan die waarvoor ze is verstrekt, tenzij met schriftelijke toestemming. Er gelden de ter zake van toepassing zijnde wetten inzake intellectueel eigendom. Alle aansprakelijkheid voor eventuele schade of gevolgen van dergelijk gebruik is uitgesloten. Wij herinneren in dit verband aan de sancties die de wet oplegt in geval van inbreuk op de rechten van intellectueel eigendom.
Denne oplysning er WABCO's ejendom. Denne oplysning må hverken videregives, gengives eller benyttes til andre formål end de, som den er blevet givet til, uden skriftlig tilladelse. Gældende ophavsretslove er blevet overholdt og ansvar for eventuelle skadevirkninger af en sådan anvendelse er blevet fraskrevet. Vi henviser i denne henseende til de sanktioner, der er blevet indført af loven i tilfælde af krænkelse af ejendomsretten.
Tuo tietoaineisto on WABCO:n omaisuutta. Tätä tietoaineistoa ei saa paljastaa, kopioida tai käyttää muihin tarkoituksiin kuin niihin, jotka se on annettu, ilman kirjallista lupaa. Sovelletaan tekijänoikeuslakia. Kaikki omistusoikeudet, mukaan lukien patentit ja tekijänoikeudet, ovat pidätetyt. Tämän tiedon mahdollisesta käytöstä aiheutuvat vahingot ja seuraukset ovat kokonaan vastuusta vapautettuja. Tämän asian suhteen sovelletaan lain asettamia seuraamuksia, jos on kyse immaterioikeuksien loukkauksista.
Denna information är WABCO:s egendom. Denna information får inte utan skriftligt tillstånd utnyttjas, kopieras eller lämnas ut för annat ändamål än det som den har lämnats ut för. Gällande upphovsrätt skall beaktas. Ansvar för eventuella skador som uppstår som en följd av sådan användning har frånsagts. Vi erinrar i detta sammanhang om de sanktioner som lagen föreskriver i det fall att intellectuella äganderätten kränks.
Tuto informaci je majetkem WABCO. Tato informace nesmí být zpřístupněna, zkopírována nebo použita k jiným účelům, než pro které byla poskytnuta, bez písemného souhlasu. Platí příslušné zákony o duševním vlastnictví. Veškerá odpovědnost za jakoukoliv takovou neoprávněnou manipulaci je vyloučena. Upozorňujeme v tomto ohledu na sankce, stanovené zákonem v případě porušení práv duševního vlastnictví.
Ta informacja jest własnością firmy WABCO. Informacja ta nie może być ujawniana, powielana lub wykorzystywana do celów innych niż te, do których została udostępniona, bez pisemnego zezwolenia. Stosuje się odpowiednie przepisy prawa własności intelektualnej. Wyłącza się odpowiedzialność za ewentualne szkody lub konsekwencje dowolnego rodzaju wynikające z takiego użytku. W związku z tym przypomina się o sankcjach przewidzianych przez prawo w przypadku naruszenia praw własności intelektualnej.
Az információ a WABCO tulajdonát képezi. Az információ az annak megadott célon kívül, más célra, az írásos engedélyt nélkül nem szabad felhasználni, sokszorosítani vagy kiadni. Az szerzői jogra vonatkozó szabályok az irányadóak. Minden ilyen jellegű felhasználásért felelősséget kizárunk. Ezzel kapcsolatban felhívjuk a figyelmet a szellemi tulajdonjogok megsértése esetén az azt szabályozó jogszabályban szabott szankciókra.
Informacja ta jest własnością firmy WABCO. Informacja ta nie może być ujawniana, powielana lub wykorzystywana do celów innych niż te, do których została udostępniona, bez pisemnego zezwolenia. Stosuje się odpowiednie przepisy prawa własności intelektualnej. Wyłącza się odpowiedzialność za ewentualne szkody lub konsekwencje dowolnego rodzaju wynikające z takiego użytku. W związku z tym przypomina się o sankcjach przewidzianych przez prawo w przypadku naruszenia praw własności intelektualnej.
Informacja ta jest własnością firmy WABCO. Informacja ta nie może być ujawniana, powielana lub wykorzystywana do celów innych niż te, do których została udostępniona, bez pisemnego zezwolenia. Stosuje się odpowiednie przepisy prawa własności intelektualnej. Wyłącza się odpowiedzialność za ewentualne szkody lub konsekwencje dowolnego rodzaju wynikające z takiego użytku. W związku z tym przypomina się o sankcjach przewidzianych przez prawo w przypadku naruszenia praw własności intelektualnej.